社会福祉法人グリーンハート組織図
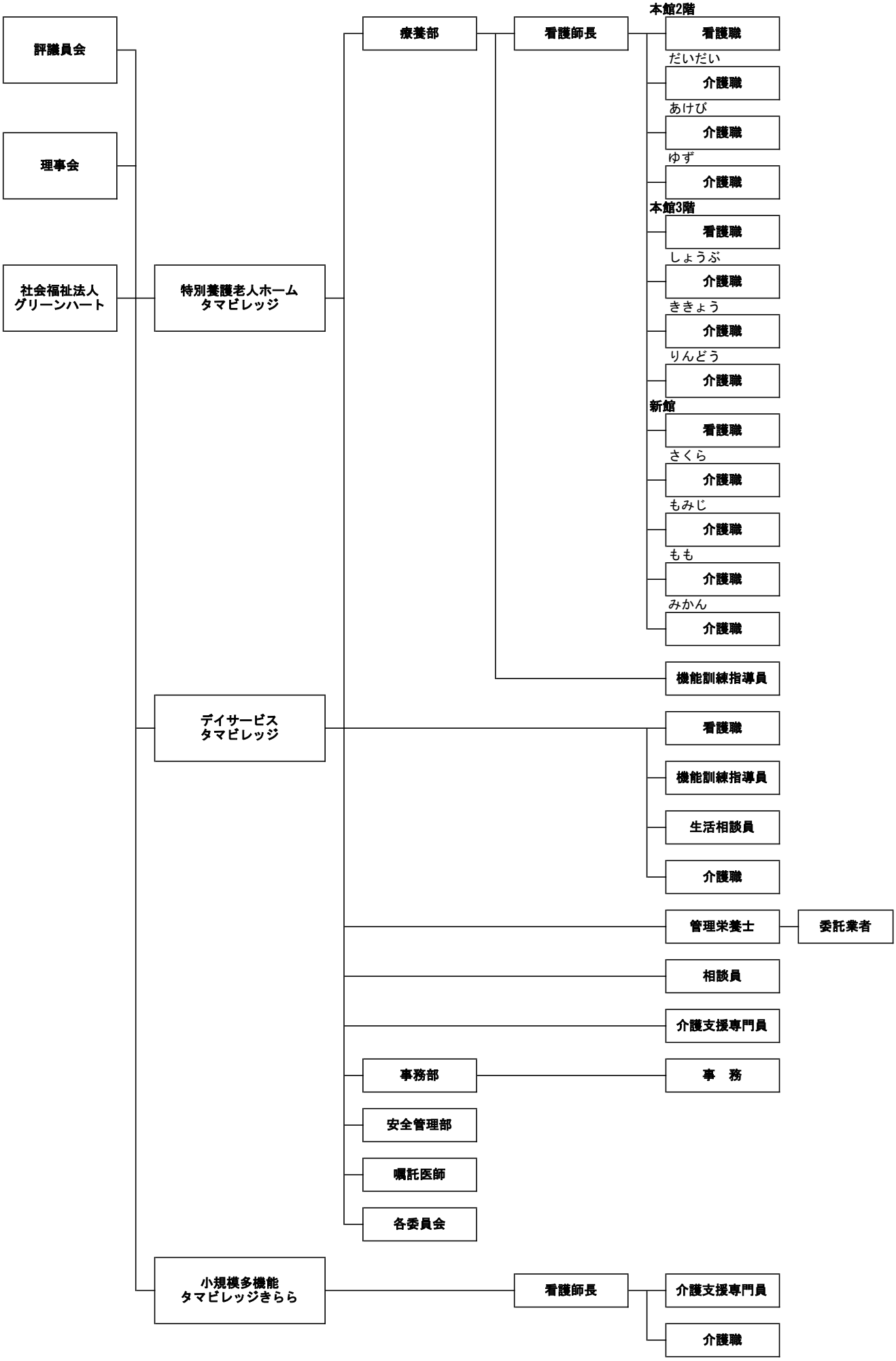
令5年5月1日現在